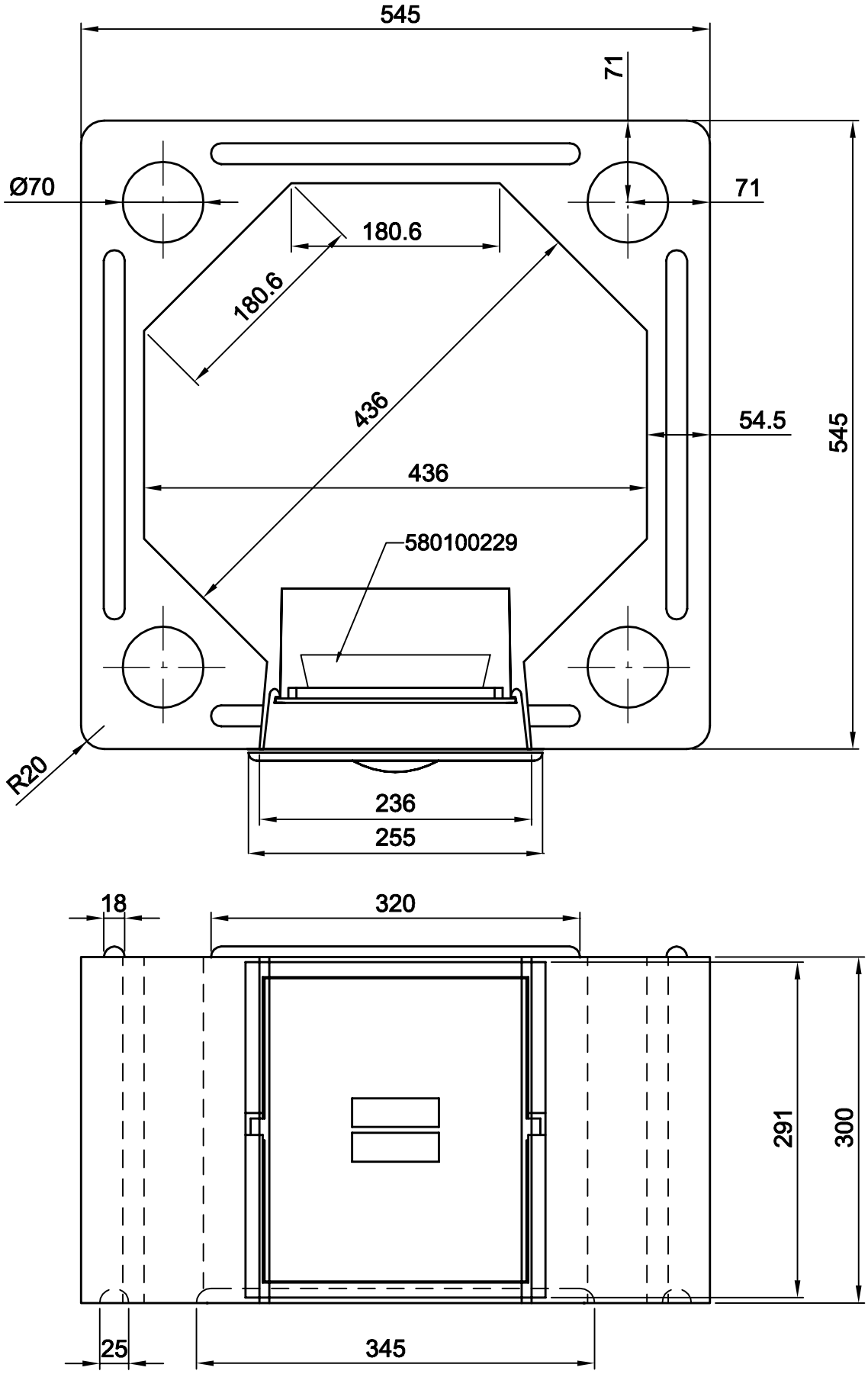

SCHIEDEL ISOKERN®	Salgstekst:	DM54 YDERMODUL, RENSEMODUL MED LÅGE (545x545x300)		
	Shorttekst:	OUTER_PUM_545/545/300/INSPEC./-/DM54		
	Materiale:	Mål: 1:5	Areal: 11,0 dm²	Volume: 33,0 l.
	Tolerancer:	LÆNGDE: ±7 mm	Dato: 01-06-2017	SAP nummer:
		GODSTYKKELSE: +12% -5%	Ansvarlig: AFS / AK	135092
	Bemærkning:	SAVES AF 130708		

Industrivej 23
7470 Karup J, Denmark