Komínový plášť z vláknitého betonu

PRO KERAMICKÉ KOMÍNOVÉ SYSTÉMY: *bit.ly/SchiedelCZ_ukončení_komínů*

SCHIEDEL ABSOLUT | SCHIEDEL UNI ADVANCED PLUS | SCHIEDEL STABIL

Pro jednoprůduchové i dvouprůduchové provedení

TECHNICKÉ PROVEDENÍ

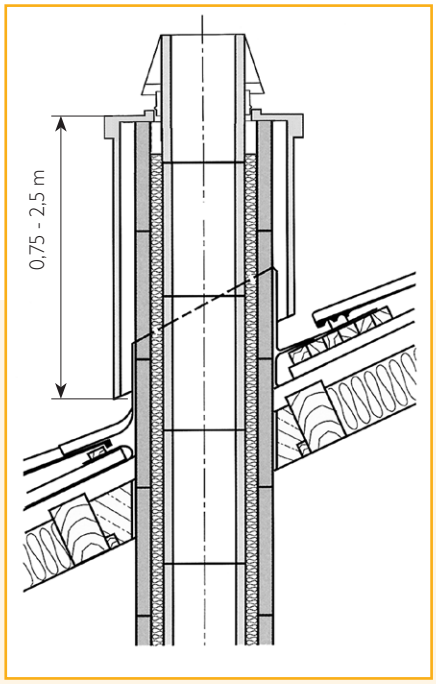

BAREVNÉ PROVEDENÍ

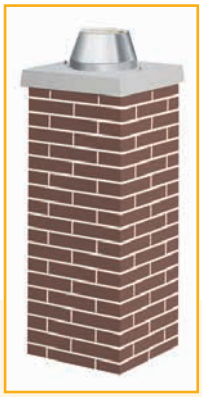

Cihlová hnědá

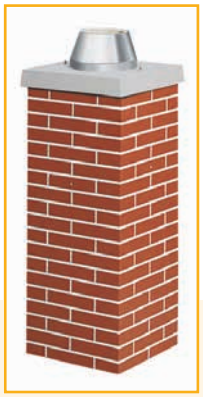

Cihlová červená

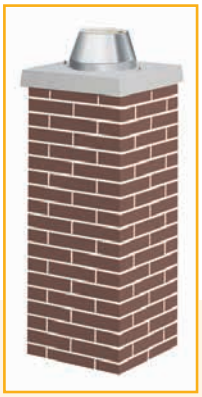

Cihlová černá

Omítková bílá

MATERIÁLOVÉ PROVEDENÍ, MONTÁŽ

Komínový plášť je vyroben z vláknitého betonu v délkách **od 75 cm do 250 cm** (po 25 cm). Jako výztuž jsou zde použita rozptýlená skelná vlákna. Usazuje se jako jediný kompletní celek na komínovou hlavu. Spodním okrajem končí nad střešní krytinou. Toto řešení vytváří spolehlivé uzavření komína vůči vodě, přesah pláště nad oplechováním potom maximálně a dlouhodobě vylučuje riziko zatékání vody do objektu.

Montáž se provádí seříznutím pláště úhlovou bruskou dle sklonu střechy a jeho následné osazení na komínové těleso z tvárnic je pomocí jeřábu či hydraulické ruky. Součástí pláště je krycí deska, kónické vyústění je součástí balení Základní soupravy nebo Soupravy komínové paty.

Prefabrikovaný komínový plášť umožňuje vložení dodatečné tepelné izolace. Toto opatření se doporučuje vždy při použití spotřebičů s nízkou teplotou spalin nebo u občas provozovaných komínů, u komínů s nadstřešní částí vyšší než 1 m a v chladných klimatických oblastech.

REALIZACE

Obezdívka z cihel na krakorcovou desku

PRO KERAMICKÉ KOMÍNOVÉ SYSTÉMY: *bit.ly/SchiedelCZ_ukončení_komínů*

SCHIEDEL ABSOLUT | SCHIEDEL UNI ADVANCED PLUS | SCHIEDEL STABIL

Pro jednoprůduchové i dvouprůduchové provedení

TECHNICKÉ PROVEDENÍ

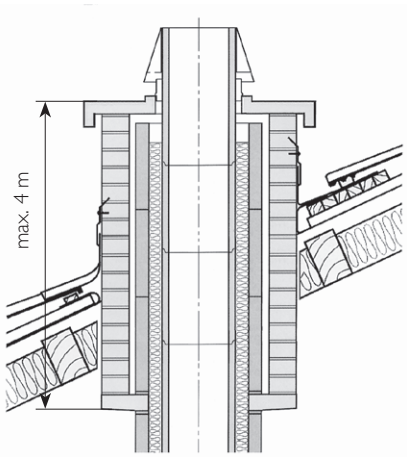

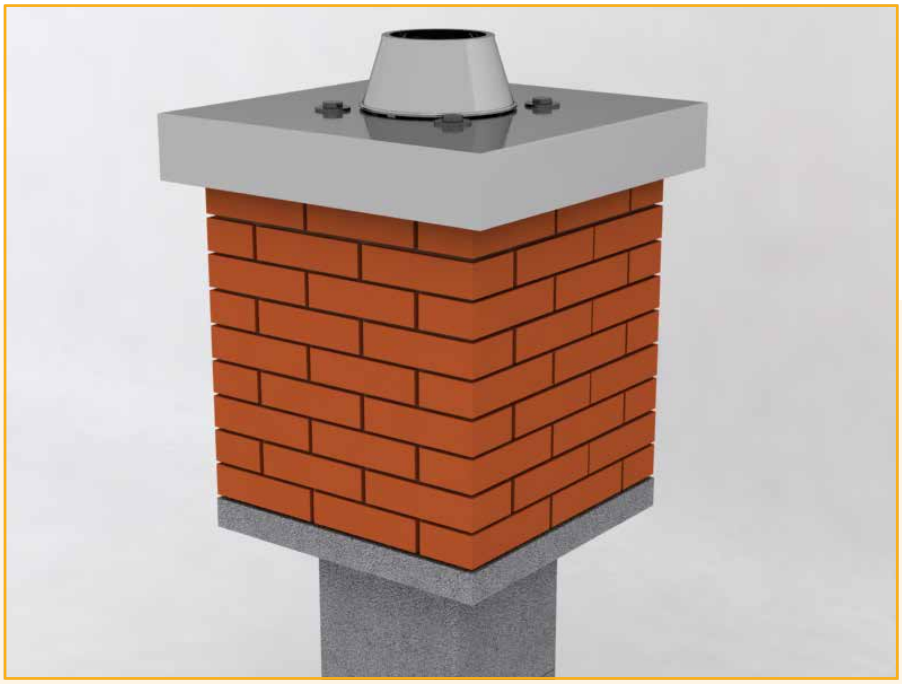

MATERIÁLOVÉ PROVEDENÍ, MONTÁŽ

Obezdívka na krakorcovou desku je tradičním, avšak nejvíce pracným řešením nadstřešní části komínů. Provádí se na krakorcovou desku, která musí být osazena pod úrovní průchodu komína střechou. Únosnost krakorcové desky je do 4,0 m výšky obezdívky.

Pro obezdívku je nutno použít kvalitní lícové mrazuvzdorné cihly malého formátu. Celý komín se ukončí Krycí deskou nerezovou / betonovou dle typu komínového systému.

REALIZACE

Ukončení prvky FINAL

PRO KERAMICKÉ KOMÍNOVÉ SYSTÉMY: *bit.ly/SchiedelCZ_ukončení_komínů*

SCHIEDEL ABSOLUT | SCHIEDEL UNI SMART | SCHIEDEL UNI ADVANCED PLUS | SCHIEDEL STABIL

Pro jednoprůduchové i dvouprůduchové provedení

TECHNICKÉ PROVEDENÍ

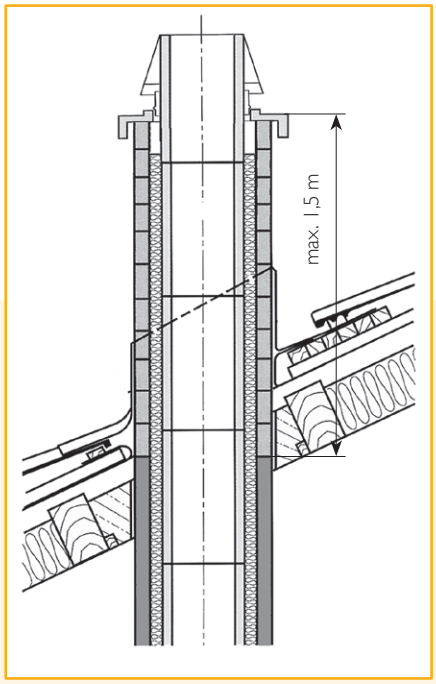

BAREVNÉ PROVEDENÍ

Červená **Černá** **Hnědá**

MATERIÁLOVÉ PROVEDENÍ, MONTÁŽ

Betonové prstýnky FINAL jsou vyrobeny z odolného hutného betonu skladebné výšky 7,5 cm, které vytvářejí výsledný vzhled cihelného zdiva. Nahrazují v komínu v nadstřešní části komínové tvárnice.

Systém pero – drážka zabraňuje zatékání dešťové vody do komínového tělesa. Lepení se provádí na tenkovrstvou maltu. Komín se ukončí Krycí deskou nerezovou nebo sklobetonovou (dle typu komínového tělesa). Plné zachování funkce zadního odvětrání. Nutné statické zajištění dodávanou výztuží. Doporučená výška použití je do 1,5 m.

REALIZACE

Krycí deska pro zateplení / omítku

SCHIEDEL

PRO KERAMICKÉ KOMÍNOVÉ SYSTÉMY: *bit.ly/SchiedelCZ_ukončení_komínů*

Nerezové provedení

SCHIEDEL ABSOLUT

SCHIEDEL KOMBIGAS

SCHIEDEL UNI SMART

SCHIEDEL UNI ADVANCED PLUS

Sklobetonové provedení

SCHIEDEL STABIL

Pro jednoprůduchové
i dvouprůduchové provedení

TECHNICKÉ PROVEDENÍ

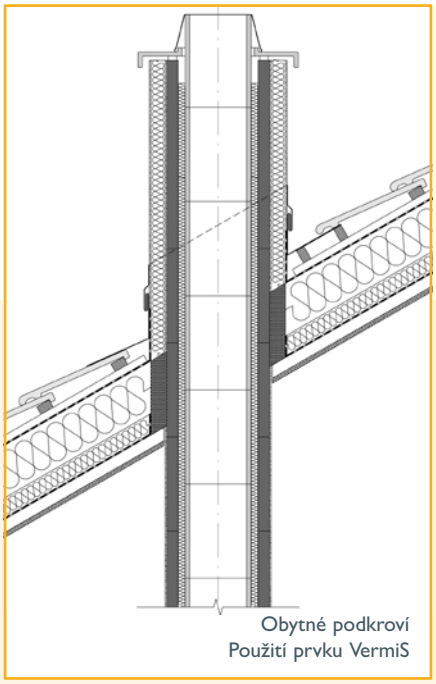

Obytné podkroví
Použití prvku VermiS

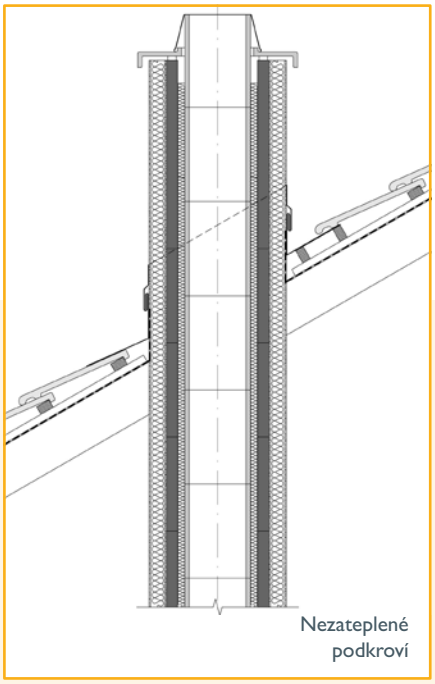

Nezateplené
podkroví

MATERIÁLOVÉ PROVEDENÍ, MONTÁŽ

Pokud se rozhodnete použít úpravu nadstřešní části omítkou, doporučujeme provést tuto úpravu pomocí zateplovacího systému. Zde je nutno použít systém na bázi minerálně vláknitých desek s tloušťkou 5 - 6 cm.

Pro ukončení komína je v tomto případě k dispozici krycí deska pro zateplení s přesahem 8 cm.

Deska vytváří přesah (okapničku) přes komínové těleso, aby nedocházelo k zatékání dešťové vody ke komínu.

- Deska pro omítku – **přesah 2 cm**
- Deska pro zateplení – **přesah 8 cm**

REALIZACE

Nerezový komínový nástavec

PRO KERAMICKÉ KOMÍNOVÉ SYSTÉMY: *bit.ly/SchiedelCZ_ukončení_komínů*

SCHIEDEL ABSOLUT | SCHIEDEL UNI ADVANCED PLUS | SCHIEDEL STABIL

Pro jednoprůduchové i dvouprůduchové provedení - barva stříbrná / černá

TECHNICKÉ PROVEDENÍ

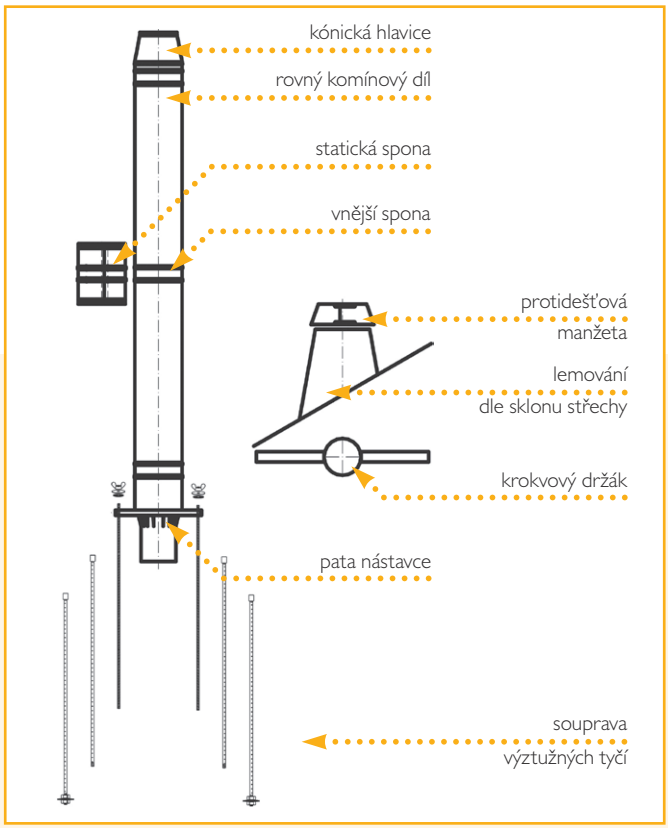

MATERIÁLOVÉ PROVEDENÍ, MONTÁŽ

Komínové nástavce z **třívrstvých nerezových systémů** se používají jednak pro vyřešení problémů komínů s nedostatečnou účinnou výškou (které jsou umístěny například daleko od hřebenu střechy nebo blízko vyšších objektů, u nízkých objektů, kde komín musí mít vzhledem k použitému spotřebiči určitou účinnou výšku, výrazně převyšující objekt apod.) nebo tam, kde je jejich použití vyvoláno architektonickými požadavky.

Kombinace univerzálního keramického komína s mimořádně dlouhou životností, uvnitř budovy a subtilního třívrstvého nerezového nástavce nad střechou je potom ideálním řešením.
Na keramický komín se osadí speciální pata nástavce a dále pokračuje nerezový třívrstvý komín **ICS**, **KERASTAR** nebo **Permeter** (černý, šedý, bílý nebo barvy RAL).

REALIZACE

Řešení nadstřešní části komínů

MATERIÁLOVÉ PROVEDENÍ, MONTÁŽ

Důležité, a někdy i kritické místo představuje **nadstřešní část** komína. Její správná výška je důležitá pro zajištění odvodu spalin a jejich rozptylu do volného ovzduší. Nesmí být zdrojem zatékání vody do objektu. Materiál a provedení ovlivňuje životnost a funkci komína, správná volba minimalizuje nároky na údržbu.

Navrhování výšky nadstřešní části dle ČSN 73 4201

Šikmá střecha - var.1

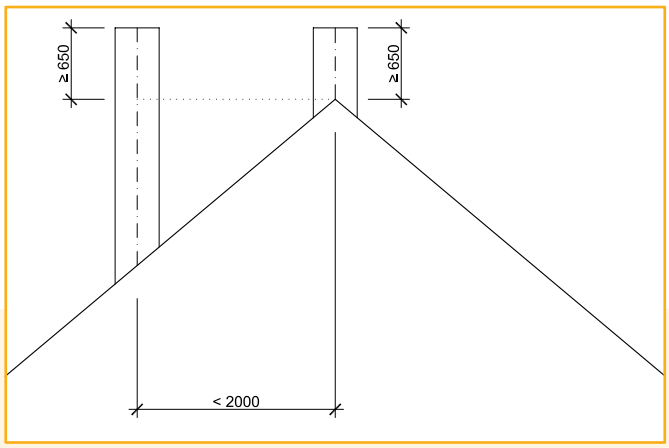

Šikmá střecha - var.2

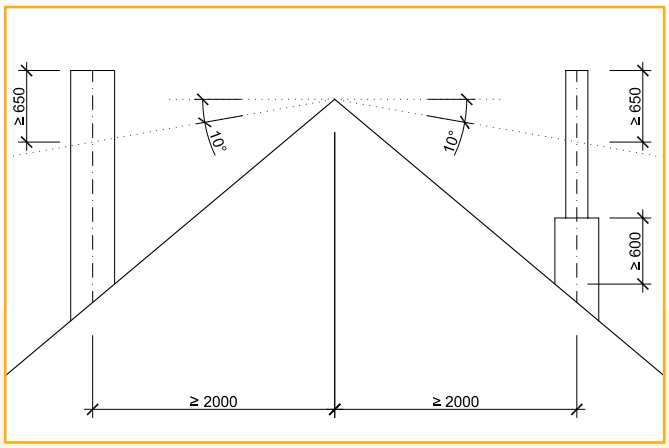

Umístění komínu v okolí střešních oken obytných místností

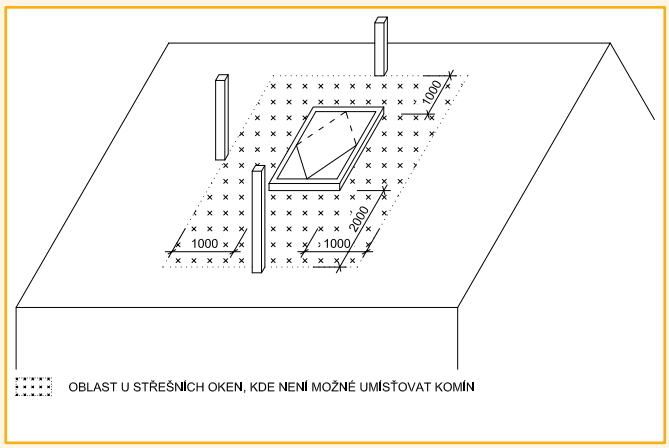

Výška komína od vikýře / střešního okna

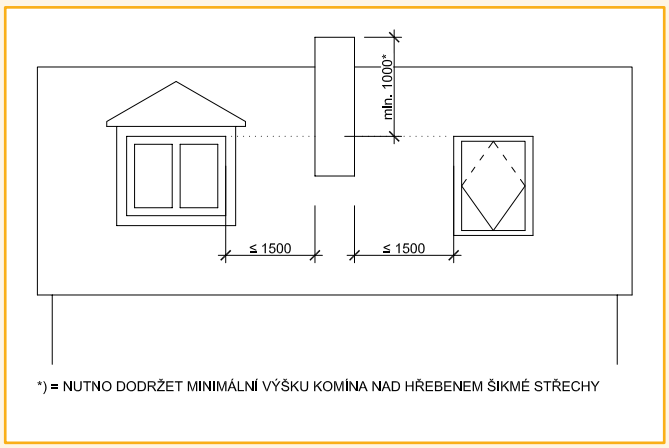

Plochá střecha - var.1

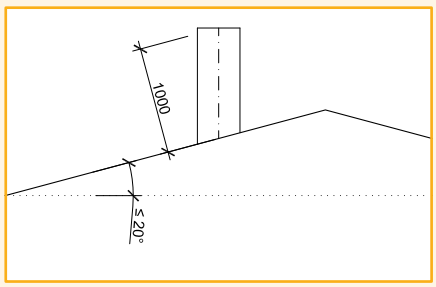

Plochá střecha - var.2

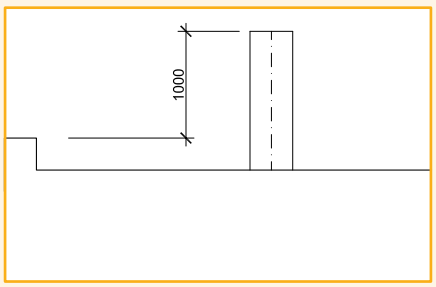

Přetlakový komín

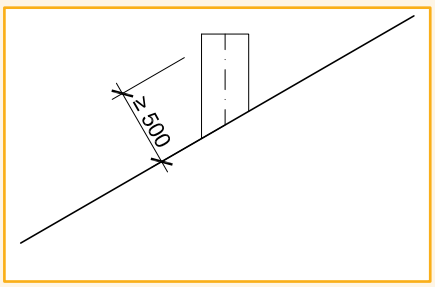

Řešení nadstřešní části komínů

SCHIEDEL

Vliv překážky / budovy na výšku komína

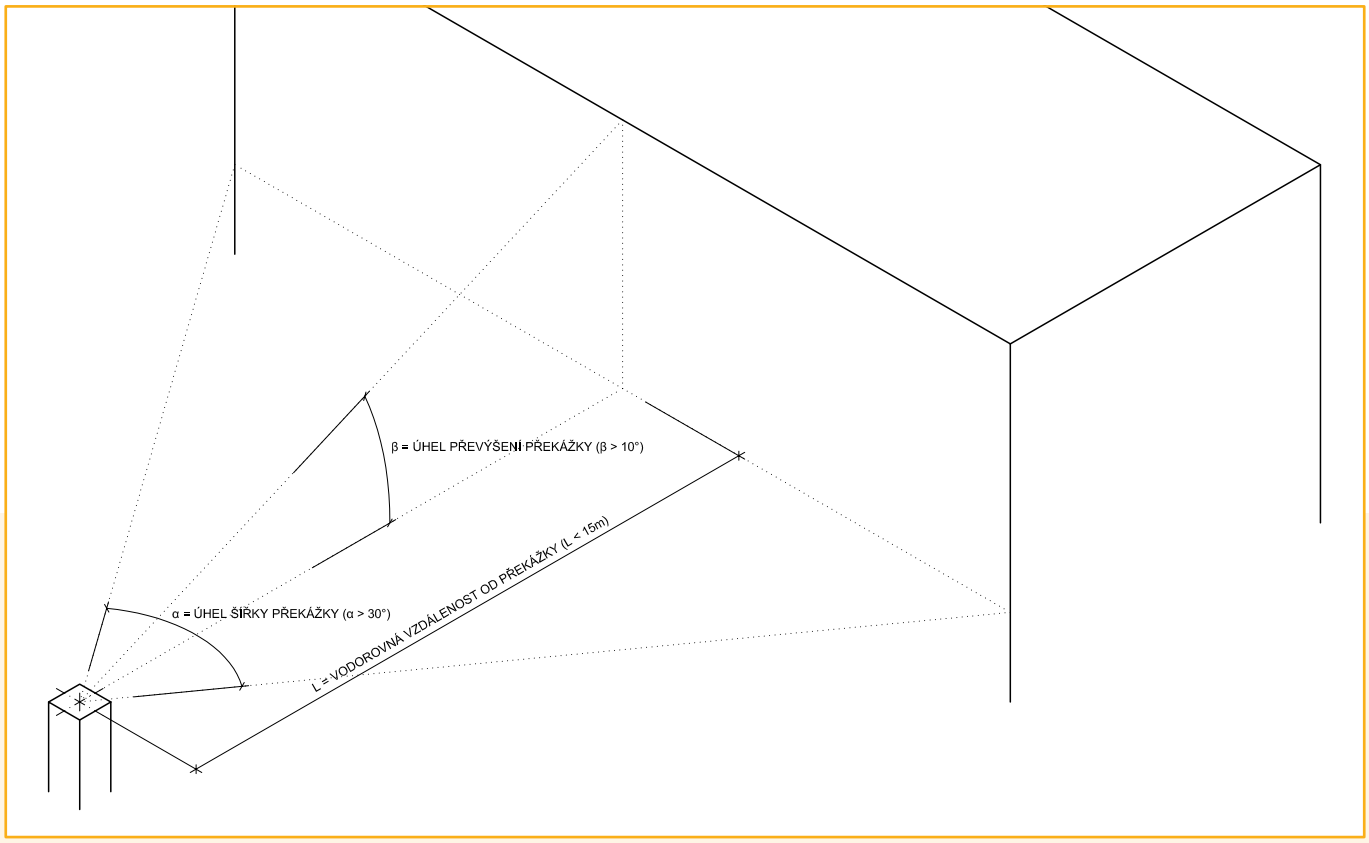

Výška komína na šikmé střeše mimo hřeben (valbová / stanová střecha)

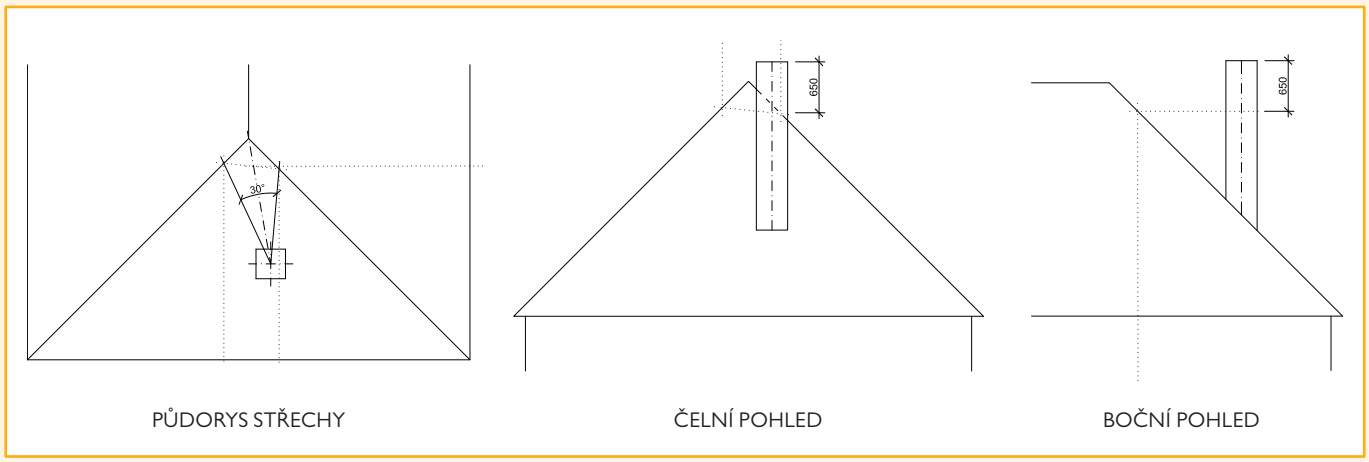

Výška komína na ploché střeše vzhledem k sousední budově

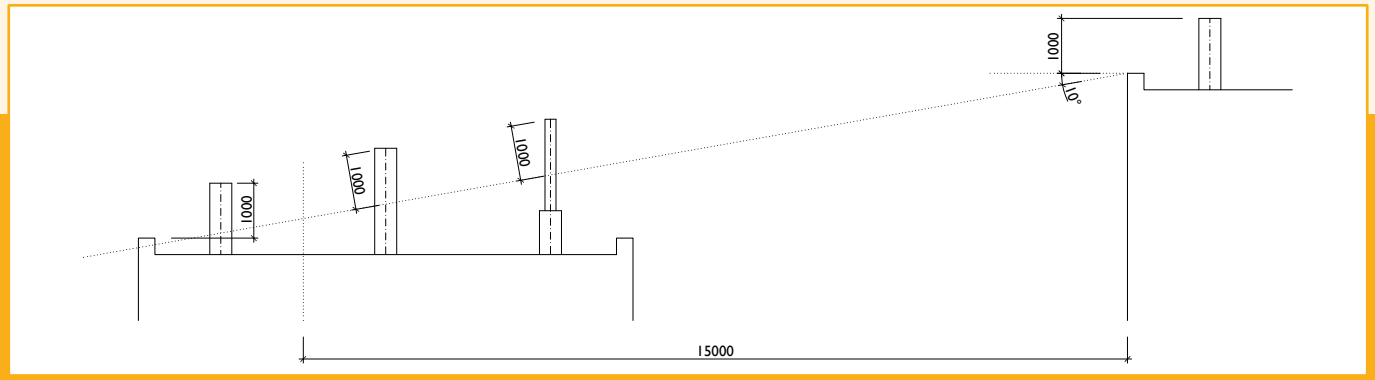

Statika

SCHIEDEL

DOPORUČENÉ STATICKÉ ZAJIŠTĚNÍ KOMÍNU

Max. výška komínu nad střechou 1,0 m	Obj.č.
Kotevní prvek do krovu CZ*	175531
Kotevní prvek do krovu univerzální (plochý)*	100514
Max. výška komínu nad střechou 1,5 m	**Obj.č.**
Statická souprava 2 x 3 m	117921
Maltová směs tenkovrstvá 5 kg	124384
Kotevní prvek do krovu CZ*	175531
Kotevní prvek do krovu univerzální (plochý)*	100514
Max. výška komínu nad střechou 2,0 m	**Obj.č.**
Statická souprava 4 x 4 m	114101
2 x maltová směs tenkovrstvá 5 kg	124384
Kotevní prvek do krovu CZ*	175531
Kotevní prvek do krovu univerzální (plochý)*	100514
Max. výška komínu nad střechou 3,0 m	**Obj.č.**
Statická souprava 4 x 6 m	115613
2 x maltová směs tenkovrstvá 5 kg	124384
Kotevní prvek do krovu CZ*	175531
Kotevní prvek do krovu univerzální (plochý)*	100514

V tabulce uvedené hodnoty jsou orientační a nenahrazují statický posudek zohledňující místní podmínky. *vyberte upřednostěnný typ)

KOTEVNÍ PRVEK DO KROVU UNIVERZÁLNÍ (PLOCHÝ)

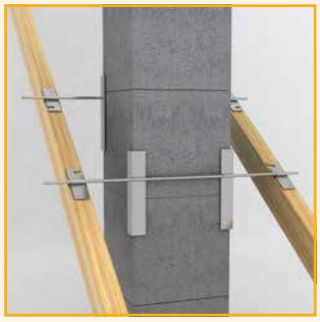

KOTEVNÍ PRVEK DO KROVU CZ

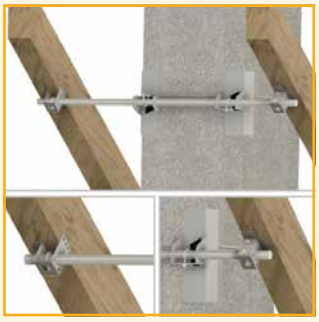

STATICKÁ SOUPRAVA

SVT 2x3m

- 2ks závitové tyče
- 4ks výztužné tyče
- spojovací materiál

SVT 4x4m

- 4ks závitové tyče
- 12ks výztužné tyče
- spojovací materiál

SVT 4x6m

- 4ks závitové tyče
- 20ks výztužné tyče
- spojovací materiál

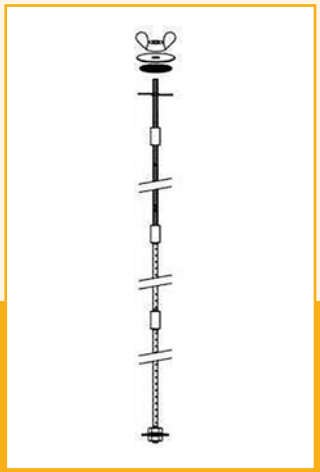

SVT 2x3m (4x4m, 4x6m)

Výztuž vložit do otvoru v rozích tvárnice a zalít zálivkovou maltou. Doporučuje se zalévat postupně po 1m.
Jednotlivé tyče se spojují válcovou maticí.

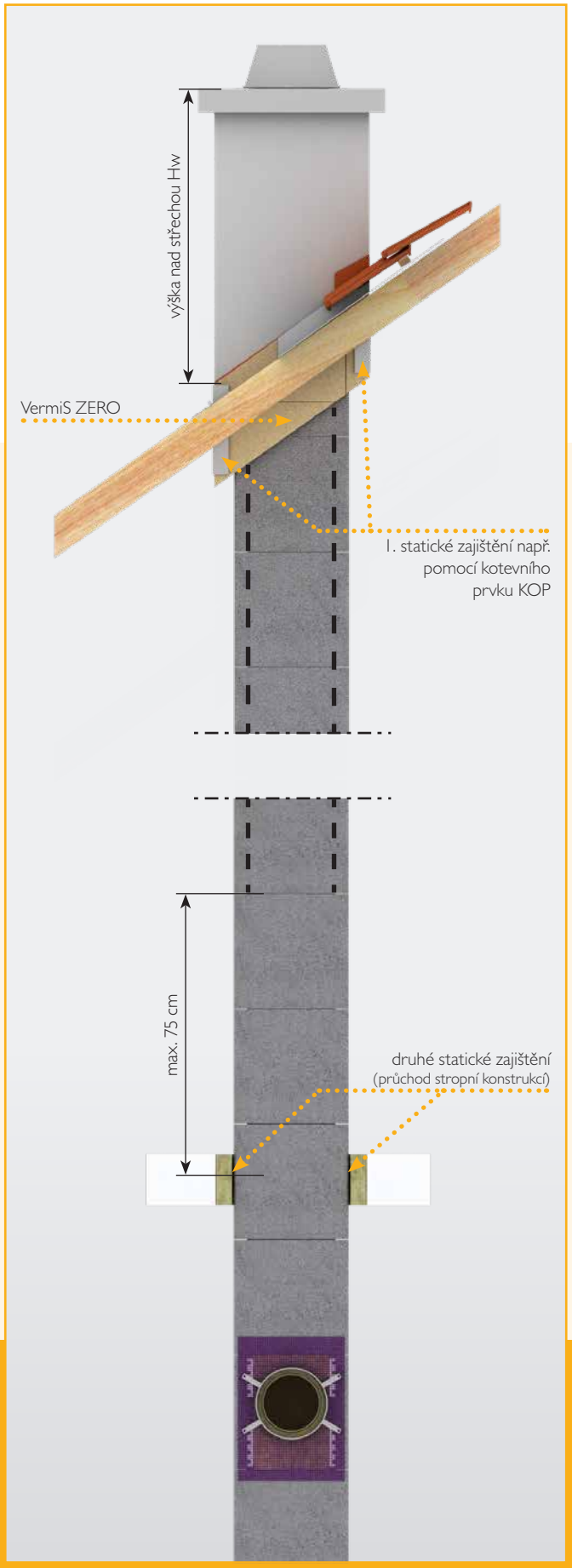

Výstavba komínu je možná pouze za předpokladu vyhovujících podmínek na stavbě. Za účinky vyšší moci (vítr, vysoká teplota, atd.) nenese společnost Schiedel žádnou odpovědnost.