Kaminski vložek EXCLUSIV MINI
Navodila za uporabo

SCHIEDEL

CE

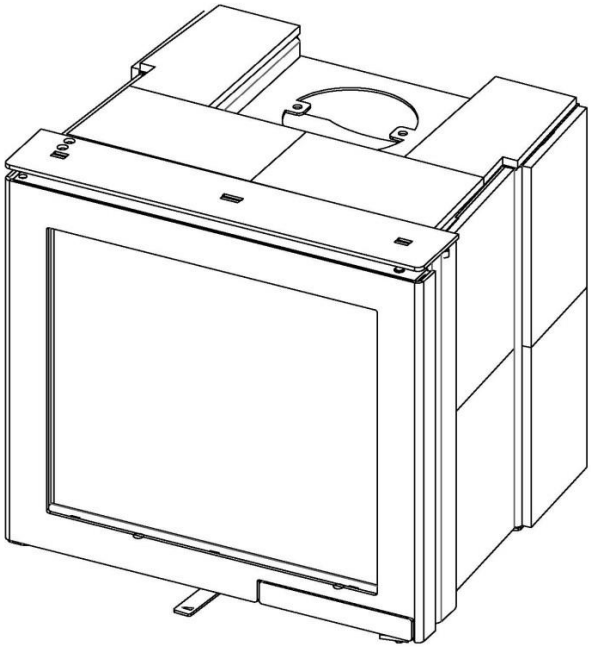

POZOR!

Upoštevajte, da se določeni deli kamina med delovanjem močno segrejejo. Bodite pozorni, če se v bližnini kurišča zadržujejo otroci!

Minimalna oddaljenost gorljivih stavbnih elementov ali opreme od sprednjega dela kurišča je 1000 mm.

Minimalna oddaljenost vgrajenega kaminskega vložka od tal je 500 mm.

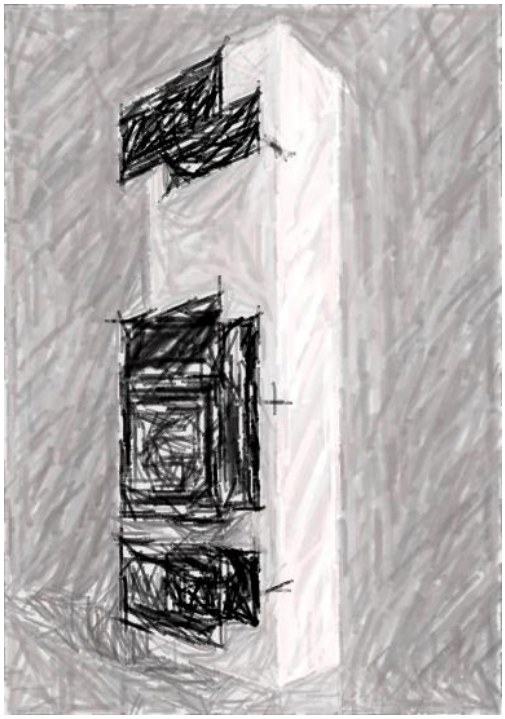

POŽARNA ODPORNOST!

Zaradi upoštevanja varnostnih standardov je pri vgradnji kamina obvezna uporaba ognjevarnih materialov GRENAISOL: obloge kamina, lepila za plošče, malte za armaturno mrežico in zaključne izravnalne mase. Proizvajalec ne zagotavalja varnega delovanja kamina, če se uporabljajo gradbeni materiali, ki niso sestavni del kompleta dobavljenega kamina.

Kaminski vložek EXCLUSIV MINI
Navodila za uporabo

SCHIEDEL

Vsebina

Kazalo:

Priprava **stran 3**

- Izjava proizvajalca
- Splošni del
- Vsebina dobave
- Dimnik
- Kurišče
- Predelna plošča
- Ročica vrat
- Nalaganje drv

Podatki o konstrukciji **stran 4**

- Podatki
- Opcijsko/alternative
- Regulacija zraka

Navodila za uporabo in nasveti za ogrevanje **stran 5**

- Vžig
- Gorivo
- Nalaganje drv
- Dobro je vedeti

Ilustracije in skice **stran 6**

Obloga kamina **stran 7**

Kaminski vložek EXCLUSIV MINI
Navodila za uporabo

SCHIEDEL

PRIPRAVA

Pazljivo preberite navodila in ne pozabite, da mora vgradnjo izvesti strokovno usposobljena oseba.

IZJAVA PROIZVAJALCA

Ta izdelek je proizveden v skladu z dokumentacijo, ki je sestavni del navodil za vgradnjo, uporabo in vzdrževanje.

SPLOŠNI DEL

Ko je vgradnja kamina končana, mora biti kamin pred uporabo vedno pregledan s strani strokovne osebe, ne glede na to ali je priključen na novo postavljen dimnik ali na obstoječ dimnik. Pred začetkom montaže pazljivo preberite navodila za vgradnjo.

VSEBINA DOBAVE

Obvezno preverite, če so dobavljene vse spodaj navedene komponente.

Obseg dobave je kuriščni vložek “EXCLUSIV MINI“, kovinska podkonstrukcija, vratca za drva in prezračevanje, vermikulit plošče, steklena mrežica, malta za stekleno mrežico, izravnalna masa, set vijakov, set za dovod zraka, set za priključek na dimnik.

DIMNIK

Kamin se lahko priključi na nov ali na obstoječ dimnik.

Priporočamo priključitev na SCHIEDEL dimniški sistem (keramični ali iz nerjaveče pločevine), ki ima ustrezne certifikate in potrdila o uporabi in varnosti po EN standardiih.

Če je kamin priključen na dimnik drugega proizvajalca, je potrebno preveriti pravilnost vgradnje (dimnikarska služba), dokumentacijo o standardih in varnosti.

KURIŠČE

Zaradi sevanja toplote bodite pri delovanju kamina od kuriščnega stekla oddaljeni najmanj 300 mm s prednje strani, gorljivi materiali pa naj bodo oddaljeni min. 1200 mm od stekla kurišča.

VERMIKULIT PLOŠČE

Gostota vermikulitnih plošč je 750 ali 900 kg/m^3.

ROČICA VRAT

Ročica na vratih je t.i. hladna ročica.

NALAGANJE DRV

Ko nalagate drva na ogenj, jih v kurišče polagajte in ne mečite, saj lahko zlomite vermikulitne plošče.

Kaminski vložek EXCLUSIV MINI
Navodila za uporabo

SCHIEDEL

NAVODILA ZA UPORABO IN NASVETI ZA OGREVANJE - PODATKI O KONSTRUKCIJI

INFORMACIJE

Zunanji material vložka	jeklena pločevina, 1,5 mm
Material kuriščne komore	jeklena pločevina, 3 mm
Steklo kurišča	ognjeodporno steklo, deb. 4 mm
Obloga kuriščne komore	vermikulit 750 ili 900 kg/m^3

Za delovanje kamina je potrebno najmanj 12 ±2 Pa vleka v dimniku, kar se doseže ob najmanjši aktivni višini dimnika 3,5 m in premerom dimne cevi 150 mm.

TEHNIČNI PODATKI:

Toplotni izkoristek:	80,85%
Emisije CO pri 13% O_2	0,077%
Emisije prašnih delcev pri 13% O_2	27,5 mg/m^3
Emisije OGC pri 13% O_2	38,78 mg/m^3
Emisije NOx pri 13% O_2	97,70 mg/m^3
Nominalni moč	4,93 kW
Temperatura dimnih plinov	194 °C
Minimalni podtlak za delovanje	11 Pa
Teža kurišča	62,5 kg
Premer priključka na dimnik	ø149 mm

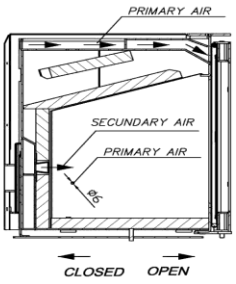

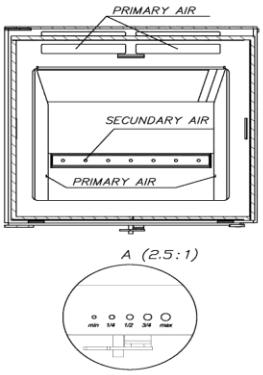

REGULACIJA ZRAKA

Kaminski vložek EXCLUSIV MINI
Navodila za uporabo

SCHIEDEL

VŽIG DRV

- Odprite vrata in polena postavite vodoravno. Pričnite z zares suhimi trskami in uporabite netivo ali časopisni papir. Odprite ročico primarnega in sekundarnega zraka. Pustite vratca priprta za ca. 10 minut, dokler se ogenj popolnoma ne razgori. To bo preprečilo zasajevanje stekla.
- Zaprite vratca ko prične ogenj dobro goreti. Dodajajte manjše kose drv na ogenj dokler se ne doseže sloj žerjavice (ca. 25-50 mm).
- Po tem se lahko dodajo večja drva (premera 50-80 mm).
- Morda bo treba zmanjšati ogenj, ko ta začne pravilno goreti. V tem primeru se prepričajte, da ste v celoti zaprli kontrolo primarnega zraka .
- Količina zraka za zgorevanje in toplota sta direktno odvisna od vrste uporabljenega lesa, njegove vlažnosti, vrste dimnika in od tega kolikšen je podtlak v njem.

GORIVO

- Najboljšo kurilno vrednost dosežemo z uporabo lesa bukve, breze in gabra. Les, ki vsebuje tanin (hrast, cer ipd.), ni priporočljiv za uporabo. V nasprotnem primeru tvegate, da poškodujete vaš kamin.
- Les mora biti suh, z okoli 18 % vsebnostjo vlage, dolžine ca. 350 mm. Zaradi velike zgorevalne komore se lahko uporabi les dolžine do 500 mm. Med običajno uporabo vstavite približno 2 kg lesa na uro. Upoštevajte, da je ta kamin namenjen samo za drva.
- Strogo je prepovedano sežiganje vezanega lesa, impregniranega, barvanega, lepljenega lesa, plastike ali premazanega papirja, kot so barvne brošure.

DODAJANJE GORIVA

- Pred dodajanjem novih polen počasi odprite vrata kamina da preprečite uhajanje dima iz kamina.
- Pred dodajanjem novih polen izravnajte žerjavico. Nova polena se bodo tako lažje vžgala.
- Položite 2-3 polena in ne zmanjšajte dovoda zraka, dokler se ne vžgejo. Kamina nikoli ne polnite z drvmi, dokler ogenj še dobro gori.

DOBRO JE VEDETI

- Slab vlek lahko povzročita hladen ali vlažen dimnik. Nizek zralčni tlak in vlažno vreme sta lahko druga vzroka. Tudi okoliške zgradbe, drevesa ali pa zelo hribovit teren blizu zgradbe so dejavniki, ki vplivajo na slab vlek.
- Kurišče in dimniške cevi naj bodo čiste, dimnik pa očistite tudi v intervalu med obiski dimnikarja, če v kaminu pogosto kurite.
- Saje na steklu se pogosto pojavljajo, če v kurišču ni dosežena pravilna temperatura. Eden od razlogov za to so lahko vlažna drva. V nekaterih primerih je za čiščenje stekla dovolj že malo suhega papirja. Če so bile saje na steklu dlje časa, jih lahko odstranite s čistilnim sredstvom. Nikoli ne uporabljajte čistil, ki vsebujejo abrazivne snovi, saj lahko poškodujejo steklo.
- Ko spraznjujejte posodo za pepel, preverite, da v njem ni žerjavice.
- Da bi med čiščenjem kamina lažje dostopali do saj, ki se nahajajo na vrhu kuriščnega vložka, odstranite keramične pregrade. Redno brišite in čistite oba grelna kanala, saj sajaste obloge delujejo kot izolator in zmanjšujejo učinek ogrevanja.
- Loputa in odprtina za zrak za zgorevanje morata biti zaprta, če pride do požara saj v dimniku. V tem prmeru pokličite gasilce, da strokovno pogasijo požar. Dimnik mora po požaru saj vedno pregledati pristojni dimnikarski mojster.

Kaminski vložek EXCLUSIV MINI
Navodila za uporabo

SCHIEDEL

KAMIN „EXCLUSIV“ MINI – SESTAVNI ELEMENTI

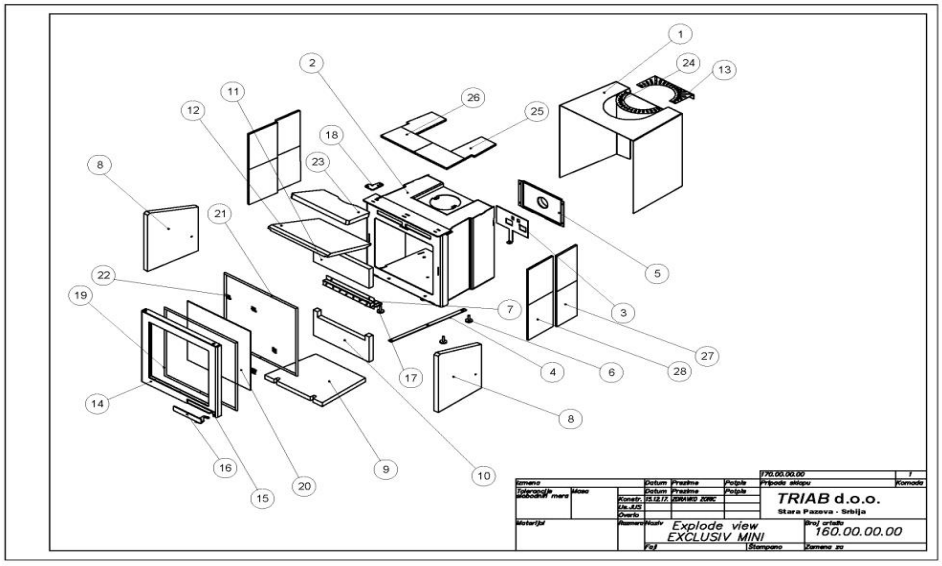

KAMIN „EXCLUSIV MINI” - RISBE

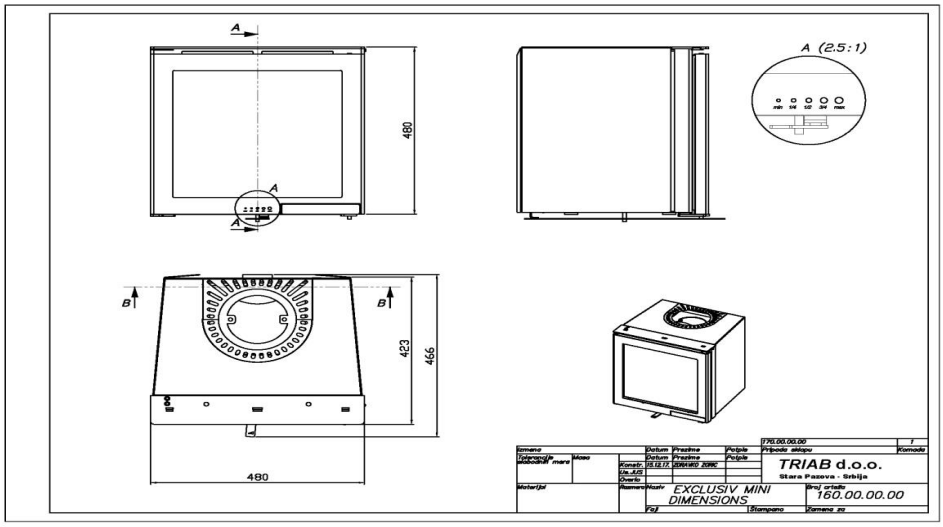

Poz	Naziv	Br. crteža	Kom.	Standard/Materijal
28.	Decorative stone sf (opt. 2)		4	Soapstone
27.	Decorative stone sr (opt. 2)		4	Soapstone
26.	Decorative stone tf (opt. 2)		2	Soapstone
25.	Decorative stone tr (opt. 2)		2	Soapstone
24.	Decorative cover rear (op. 1)		1	DC01–A EN10130 1,5 mm
23.	Top vermiculite –deflector 2		1	Vermiculit 750
22.	Holder glass		6	DC01–A EN10130 1,5 mm
21.	Braid door		1	DC01–A EN10130 5 mm
20.	Heat resistant glass		1	Glass 4 mm
19.	Braid glass		1	
18.	Top hinge		1	DC01–A EN10130 5 mm
17.	Bottom hinge		1	DC01–A EN10130 5 mm
16.	Door handle		1	DC01–A EN10130 3 mm
15.	Bar locking		1	
14.	Sub–assembly door		1	DC01–A EN10130 3 mm
13.	Decorative cover rear (op. 1)		1	DC01–A EN10130 1,5 mm
12.	Top vermiculite –deflector 1		1	Vermiculit 750
11.	Rear upper vermiculite		1	Vermiculit 750
10.	Rear lower vermiculite		1	Vermiculit 750
9.	Bottom vermiculite		1	Vermiculit 750
8.	Side vermiculite		2	Vermiculit 750
7.	Chamber air supply		1	DC01–A EN10130 3 mm
6.	Foot		4	DC01–A EN10130 3 mm
5.	Cover air regulator		1	DC01–A EN10130 3 mm
4.	Handle air regulator		1	DC01–A EN10130 3 mm
3.	Air regulator		1	DC01–A EN10130 3 mm
2.	Assembly fireplace insert		1	DC01–A EN10130 3 mm
1.	Formwork (option 1)		1	DC01–A EN10130 1,5 mm

Kaminski vložek EXCLUSIV MINI
Navodila za uporabo

SCHIEDEL

KAMIN „EXCLUSIV“ MINI – OGNJEODPORNA OBLOGA KAMINA

UPORABA

GRENAISOL® je visoko kakovostna gradbena in izolaciona plošča za izdelavo oblog kaminov na enostaven in hiter način, ter zagotavlja varno in učinkovito ogrevanje. Plošča je istočasno lahek in stabilen material, izdelan iz 100% naravnega in za zdravje neškodljivega materiala.

GRENAISOL® plošče imajo nizko toplotno prevodnost in so negorljiv material, odporan na visoke temperature. Tudi pri najvišjih temperaturah ne oddaja hlapov in vonjav.

GRENAISOL® plošče omogočajo čisto delo brez prahu in zelo enostavno rezanje z običajnim orodjem za obdelavo lesa. Če želite skrajšati čas, potreben za izdelavo kamina, uporabite originalne vijake in lepilo Grena® Klebepaste, kar bo znatno prihranilo čas in materiale, potrebne za gradnjo.

KARAKTERISTIKE IN PREDNOSTI

PRIRODAN
ZDRAV
STABILNIH DIMENZIJA
EKOLOŠKI
RECIKLAŽAN
LAK ZA OBRADU
BEZ PŠRAŠINE
BEZ AZBESTA
NEGORIV
IZOLACIJA
TRAJAN
TESTIRAN i CERTIFIKOVAN

LASTNOSTI VERMIKULITNIH PLOŠČ

Zaradi odsotnosti organskih snovi se plošče ne starajo in ostajajo dimenzijsko stabilne.

Vermikulitne ploče so odporne na toplotne šoke

Razred odziva na ogenj po EN 13501:1 je A1 – nevnetljivo

Temperatura klasifikacije do 1150 °C

Gostota	430 kg / m3
Osnovni format	610 x 1000 mm in 600 x 800 mm
Debeline:	30, 40 in 50 mm
Toleranca formata	+/- 5 mm
Toleranca debeline	+/- 1 mm
Toleranca gostote	+/- 10%
Temperaturni razred	950 °C
Toplotna provodnost	pri 200 °C = 0,22 W/mK po EN ISO 8894-1
Toplotna provodnost	pri 200 °C = 0,14 W/mK po ASTM C201

Kaminski vložek EXCLUSIV MINI
Navodila za uporabo

SCHIEDEL

KAMIN „EXCLUSIV“ MINI – OGNJEODPORNA OBLOGA KAMINA

UNIVERZALNO OGNJEOBSTOJNO LEPILO ZA GRENAISOL PLOŠČE 1200 ºC

Karakteristike:

Grena-Klebepaste je neorgansko lepilo ki ne sprošča plinov ali vnetljivih snovi tudi pri visokih temperaturah.

Lepilo je topno v vodi

Zlepljene spoje je treba zaščititi pred vodo.

Uporabljeno orodje lahko speremo z vodo.

Aplikacije:

Površine za lepljenje morajo biti čiste, suhe in brez prahu in maščob. Lepilo uporabljajte pri temperaturah nad 10 °C. Na površino, ki jo želimo zlepiti, nanesemo lepilo z nazobčano gladilko ali pleaskarsko lopatico. Drugi del stisnemo na nalepljeno površino in s krožnimi gibi oba dela rahlo pritisnemo, da se vse morebitne praznine zapolnijo z lepilom.

Oba dela pritiskajte dovolj dolgo, odvisno od temperature okolice (cca 3 minute), in pazite, da se lepilo ne oprime kože.

Kadar nanašamo večjo količino lepila, odvečno količino odstranimo z nazobčano gladilko. Količina lepila je odvisna od vrste materiala ki ga lepimo, poraba pa se giblje med 1,0 in 1,8 kg/m2.

Sušenje lepila je odvisno od površine in vrste materiala ki ga lepimo, ter od količine nanešenega lepila. Pri temperaturi 20 °C se lepilo posuši v 12 urah.

WHITE 600:

Bela fleksibilna lepilna malta (do 600 °C) za osnovne premaze v kombinaciji s stekleno mrežico.

FINISH:

Zelo fina bela malta za zaključno obdelavo gladkih površin (do 190 °C)

ORODJA ZA DELO